onepack solutions

Suministro y Gestión de Pallets para Uso Interno

Grupo UNICOMER

16 de Julio de 2025

Estimados representantes de Grupo UNICOMER:

Es un gusto dirigirnos a ustedes en nombre de Onepack Solutions, una empresa salvadoreña comprometida con transformar la manera en que se gestionan los suministros logísticos en Latinoamérica. Agradecemos la oportunidad de presentar esta propuesta comercial diseñada específicamente para cubrir sus necesidades de pallets para uso interno.

En este documento encontrarán dos alternativas:

1. *Una cotización para la venta directa de pallets, con especificaciones técnicas y condiciones comerciales claras.*
2. *Una propuesta innovadora basada en un modelo de renta mensual de pallets, que incluye mantenimiento, gestión de averías y auditorías periódicas. Este servicio busca optimizar su inversión, reducir costos ocultos y liberar a su equipo operativo de preocupaciones logísticas innecesarias.*

Estamos convencidos de que nuestra experiencia en soluciones de embalaje industrial, junto con un enfoque moderno y flexible, puede aportar un valor significativo a sus operaciones internas.

Quedamos a su disposición para ampliar cualquier aspecto de la propuesta y adaptar los términos a sus necesidades específicas.

Atentamente:

Víctor Molina
Director General

RESUMEN EJECUTIVO

Onepack Solutions presenta a Grupo UNICOMER una propuesta compuesta por dos opciones complementarias para la gestión de pallets de uso interno:

Venta directa de pallets: una solución inmediata y directa, que permite a Unicomer adquirir los pallets según sus especificaciones técnicas requeridas. Esta modalidad implica una inversión inicial considerable y no incluye servicios de seguimiento, mantenimiento ni cobertura por averías.

Servicio de renta de pallets (modelo mensual por contrato de 2 años): una alternativa estratégica e innovadora que ofrece flexibilidad, ahorro y eficiencia operativa. Este modelo incluye:

1. Mantenimiento preventivo y correctivo durante la duración del contrato
2. Auditorías trimestrales del estado de los pallets
3. Reposición y gestión de averías sin costos adicionales
4. Control y trazabilidad del inventario en conjunto con el equipo de Unicomer
5. A través del servicio de renta, Unicomer podrá:
6. Evitar una inversión inicial elevada
7. Reducir costos operativos a mediano y largo plazo
8. Liberarse de la carga operativa asociada al mantenimiento y supervisión del estado de los pallets

Nuestro enfoque combina eficiencia logística con atención personalizada, respaldado por un modelo de servicio orientado a resultados y sustentado en nuestra experiencia en la industria del embalaje.

Esta propuesta representa más que una cotización: es una oportunidad para establecer una relación estratégica de largo plazo basada en confianza, innovación y optimización de recursos.

1

PERFIL DE LA EMPRESA

NUESTRO ORIGEN

Onepack Solutions es una empresa especializada en soluciones logísticas y de embalaje industrial.

Nuestra historia comienza en el año 2008, cuando fundamos GCM Inversiones como una fábrica dedicada a la producción y distribución de tarimas de madera.

Gracias al respaldo de nuestros clientes y a un compromiso constante con la calidad, logramos posicionarnos como un proveedor confiable en el sector industrial salvadoreño.

EVOLUCIÓN ESTRATÉGICA

En 2025, decidimos dar un paso hacia adelante mediante una reingeniería integral de marca y operación.

Así nace Onepack Solutions, una evolución estratégica que conserva toda la experiencia, infraestructura y capacidad operativa de GCM, pero con una propuesta renovada, moderna y enfocada en la eficiencia logística de nuestros clientes.

OFERTA DE PRODUCTOS

Hoy, Onepack Solutions ofrece una línea completa de productos de empaque y embalaje industrial, incluyendo:

- Tarimas de madera
- Tarimas plásticas
- Stretch film
- Flejes y cintas de amarre
- Esquineros de cartón
- Anti-slip sheets
- Tape industrial
- Soluciones de embalaje a medida

11

EXPERIENCIA

Cliente:
Chevron

Unidades mensuales:
3.000 - 5.000

Cliente:
Unilever

Unidades mensuales:
1.000 - 3.000

Cliente:
PepsiCo

Unidades mensuales:
1.000 - 1.500

Cliente:
Fruit of the Loom

Unidades mensuales:
1.000 - 1.500

Cliente:
Procaps

Unidades mensuales:
1000

11

PROPUESTA DE SOLUCIÓN

11

	Opción A – Venta Directa de Pallets	Opción B – Renta de Pallets con Servicio Integral
Inversión inicial	Alta – Pago completo por unidad al inicio	Baja - Se factura mensualmente
Mantenimiento	No incluido – A cargo del cliente	Incluido – Correctivo sin costo adicional
Auditorías del estado de pallets	No incluidas	Incluidas trimestralmente
Gestión de averías o daños	A cargo del cliente	Incluido – Reemplazo sin costo durante vigencia del contrato
Duración del servicio	Compra única	Contrato de 24 meses con opción de renovación
Flexibilidad operativa	Limitada – requiere compra adicional ante crecimiento o roturas	Alta – Escalable y gestionada por Onepack Solutions
Control de inventario	No incluido	Coordinación conjunta con el equipo de UNICOMER
Costo total a largo plazo	Puede variar e incrementar si se suma mantenimiento, reemplazos e imprevistos	Estable y optimizado mensualmente
Asistencia técnica	No incluida	Incluida – Presencial o remota
Modelo financiero	Activo fijo en libros	Gasto operativo deducible (OPEX)
Sostenibilidad del modelo	Limitada – Mayor desgaste sin gestión activa	Alta – Optimización de vida útil de cada pallet

TARIMA DE TACO ESTÁNDAR

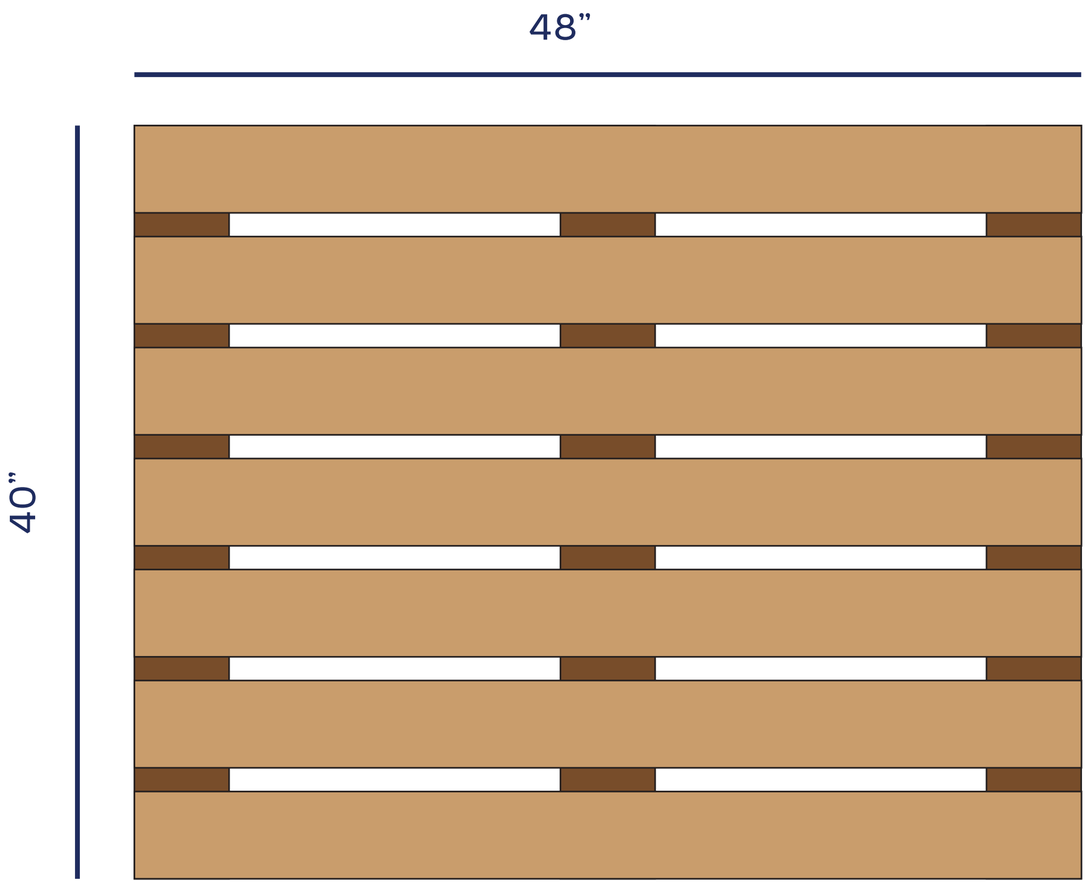

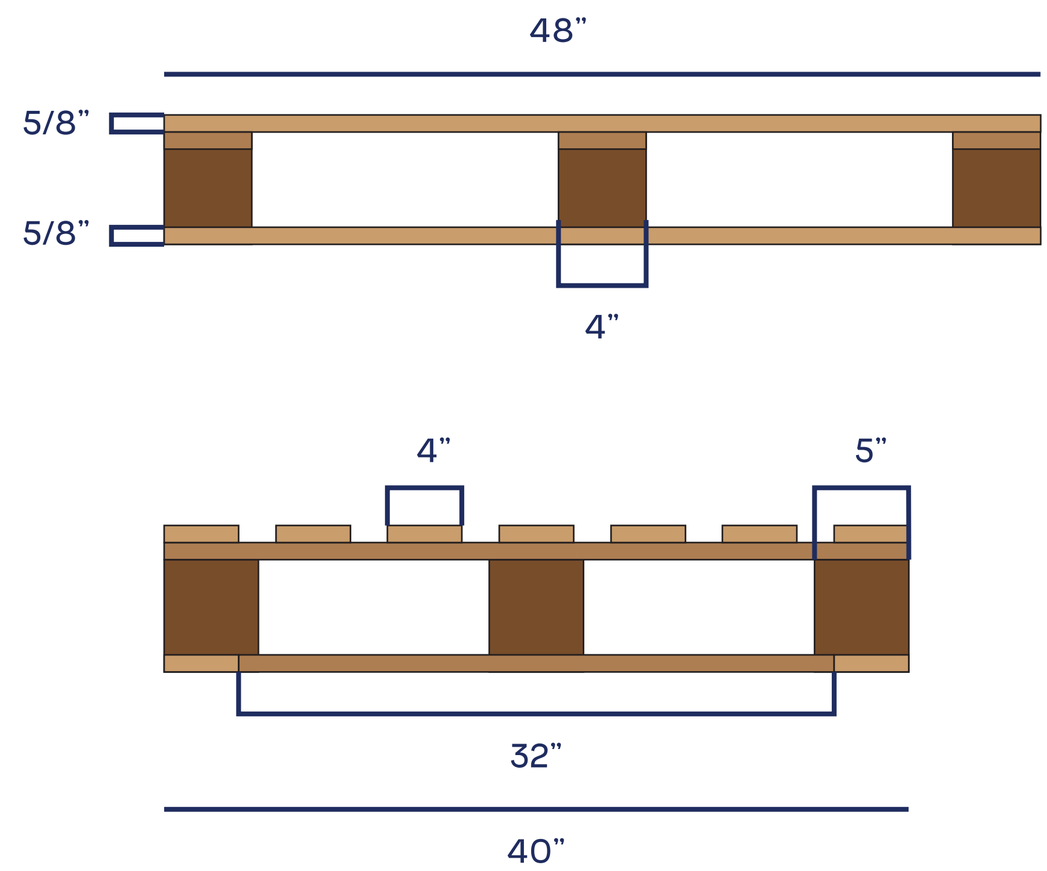

7 REGLAS EN LA PARTE DE ARRIBA DE: 48” LARGO X 4” ANCHO X 5/8” GROSOR.	**3 REGLAS PARTE DEL MARCO DE:** 40” LARGO X 4” ANCHO X 1” GROSOR.	**2 REGLAS EN L A PARTE DE ABAJO:** 48” LARGO X 4” ANCHO X 5/8” GROSOR.	**3 REGLAS EN LA PARTE DE ABAJO:** 32” LARGO X 4” ANCHO X 5/8” GROSOR.	**9 TACOS DE:** 5” LARGO X 4” ANCHO.

11

Nuestra visión es ser el aliado estratégico de las industrias salvadoreñas, cuidando lo que más valoran: **su tiempo y su producto.**

Trabajamos con transparencia, responsabilidad y empatía, buscando relaciones comerciales de largo plazo que generen **confianza y valor compartido**.

11

onepack solutions